общество с ограниченной ответственностью

«Эксперт-Инжиниринг»

ИСПОЛНИТЕЛЬНАЯ ДОКУМЕНТАЦИЯ

Заказчик: Государственное бюджетное учреждение
здравоохранения тюменской области
"Областная клиническая психиатрическая больница"

Система автоматического порошкового, пожаротушения,
система пожарной сигнализации, система оповещения и
управления эвакуацией людей при пожаре на объекте
Ишимский филиал ГБУЗ ТО "ОКПБ"
г. Ишим, улица Гончарная, дом 1.

г. Тюмень 2020 г.

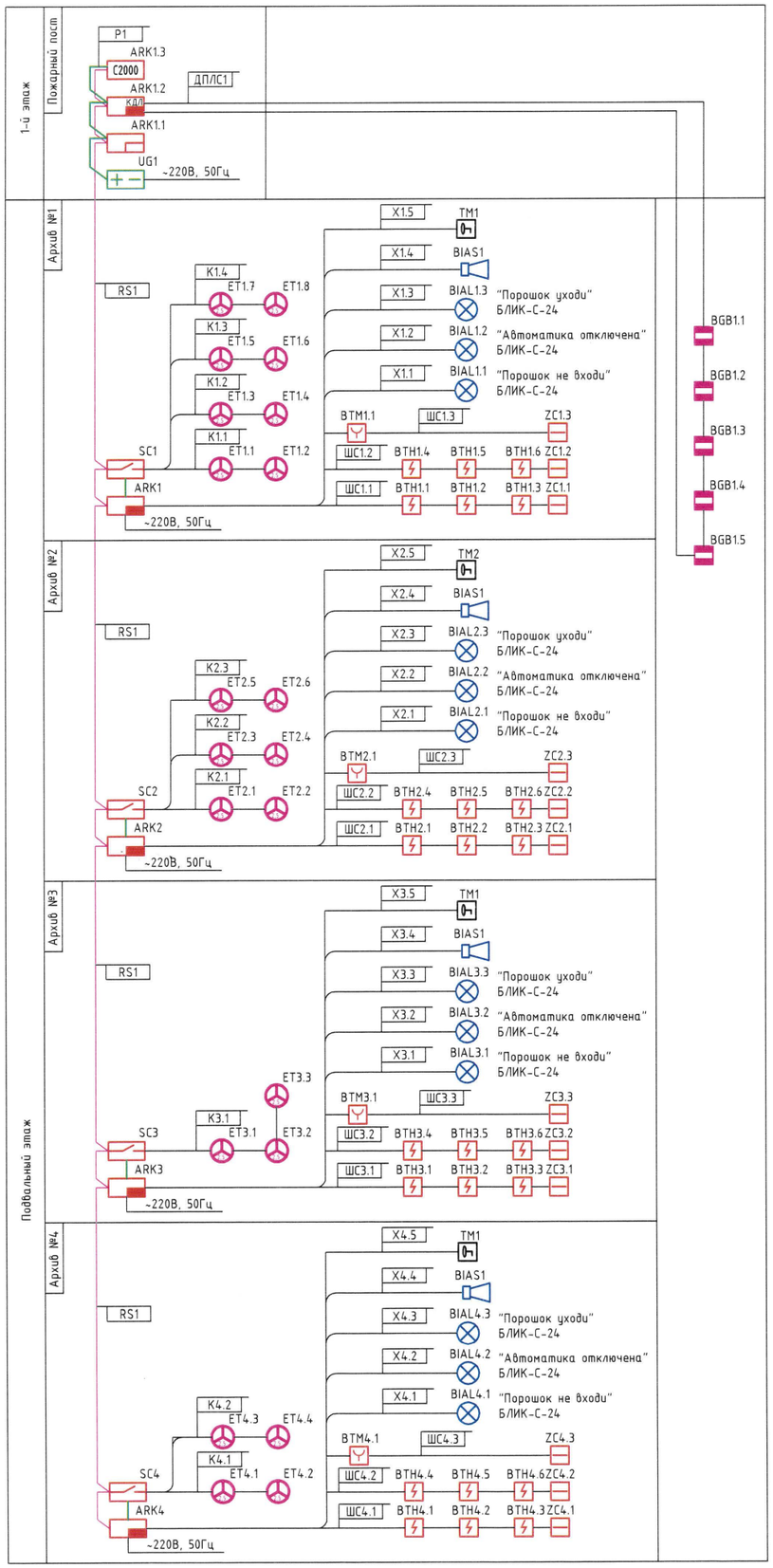

Условные графические обозначения оборудования

Поз. обозначение		Наименование	Примечание
C2000	ARKn	Пульт контроля и управления охранно-пожарный С2000М	
КДЛ	ARKn	Контроллер двухпроводной линии связи С2000-КДЛ	
	ARKn	Прибор приемно-контрольный и управления автоматическими	
		средствами пожаротушения и оповещателями С2000-АСПТ	
	ARKn	Блок индикации системы пожаротушения С2000-ПТ	
	xBTHy.z	Извещатель пожарный дымовой "ИП 212-58"	
	xBTMy.z	Элемент дистанционного управления электроконтактный ЭДУ 513-3М	
	BGBm.n	Извещатель охранный магнитоконтактный адресный С2000-СМК	
	SCn	Контрольно-пусковой блок С2000-КПБ	
	BIALn	Оповещатель охранно-пожарный световой "БЛИК-С-24"	
	BIASn	Оповещатель охранно-пожарный звуковой "Маяк-24-3М"	
	TMn	Контактор Touch Memory, накладной JSB KTMn-11	
	1UGn	Источник вторичного электропитания резервированный адресный	
		РИП-12 исп. 05	

Примечание - В перечне условных обозначений:
x - номер прибора;
y - номер линии связи;
z - адрес;
m - порядковый номер шлейфа;
n - порядковый номер устройства.

Условные графические обозначения кабельных линий

Поз. обозначение	Марка кабеля	Назначение	Графическое обозначение
ДПЛСn	КПСнг(А)-FRLS 1х2х0,75	Адресная линия связи	
ШСn	КПСнг(А)-FRLS 1х2х0,5	Шлейф пороговый	
Хn	КПСнг(А)-FRLS 1х2х0,75	Линия оповещения	
Кn	КПСнг(А)-FRLS 1х2х0,75	Линия запуска модулей ПТ	
Рn	КПСнг(А)-FRLS 1х2х0,75	Линия питания =12/24В	
RSn	КПСЭнг(А)-FRLS 1х2х0,5	Линия интерфейса RS485	

Согласовано

Взам. инв. №

Подпись и дата

Инв. № подл.

Изм.	Кол.уч.	Лист	№док.	Подп.	Дата
Разраб.		Мосеев И.В			
Проверил		Чепусов М.А			
Н.контр.		Чепусов М.А			

№11-10-2020.АПТ ,АПС,СОУЭ

Система автоматического порошкового пожаротушения ,система пожарной сигнализации ,система оповещения и управления эвакуацией при пожаре в помещениях архива в здании Ишимского филиала ГБУЗ ТО «ОКПБ»

Архив	Стадия	Лист	Листов
	Р	2	
Структурная схема	ООО "Эксперт-Инжиниринг" г.Тюмень		

Позиция	Наименование и техническая характеристика	Тип, марка, обозначение документа, опросного листа	Код продукции	Поставщик	Единица измерения	Количество	Масса единицы, кг	Примечание
1	2	3	4	5	6	7	8	9
	Приборы приемно-контрольные							
	Пульт контроля и управления пожарный	С2000-М		ЗАО НВП «Болид»	шт.	1		
	Контроллер двухпроводной линии связи	С2000-КДЛ		ЗАО НВП «Болид»	шт.	1		
	Прибор приемно-контрольный и управления автоматиче-	С2000-АСПТ		ЗАО НВП «Болид»	шт.	4		
	скими средствами пожаротушения и оповещателями							
	Блоки индикации							
	Блок индикации системы пожаротушения	С2000-ПТ		ЗАО НВП «Болид»	шт.	1		
	Источники питания							
	Источник вторичного электропитания резервированный	РИП-12 исп. 05		ЗАО НВП «Болид»	шт.	1		
	Аккумуляторные батареи							
	Аккумуляторная батарея 4,5 Ач	РТК-BATTERY 12-4,5		ООО«Пожтехкабель»	шт.	8		
	Аккумуляторная батарея 17 Ач	РТК-BATTERY 12-18		ООО«Пожтехкабель»	шт.	1		
	Извещатели							
	Извещатель пожарный дымовой аналоговый с базой E1000	ИП 212-58		System Sensor	шт.	27		в т.ч. 3 резерв
	Извещатель пожарный ручной	ЭДУ ИПР 513-3М		ЗАО НВП «Болид»	шт.	5		в т.ч. 1 резерв
	Оповещатели							

Взам.инв.№

Дата и подпись

Инв.№ подл.

Изм.	Кол.уч.	Лист	№док.	Подп.	Дата
Разраб.		Мосеев И.В			
Проверил		Чепусов М.А			
Н.контр.		Чепусов М.А			

№11-10-2020.АПТ ,АПС,СОУЭ

Система автоматического порошкового пожаротушения ,система пожарной сигнализации ,система оповещения и управления эвакуацией при пожаре в помещениях архива в здании Ишимского филиала ГБУЗ ТО «ОКПБ»

Архив	Стадия	Лист	Листов
	Р	1	3
Спецификация оборудования, изделий и материалов	ООО "Эксперт-Инжиниринг" г.Тюмень		

Позиция	Наименование и техническая характеристика	Тип, марка, обозначение документа, опросного листа	Код продукции	Поставщик	Единица измерения	Количество	Масса единицы, кг	Примечание
	Оповещатель световой "Порошок. Уходи"	БЛИК-С-24		ООО "ИРСЭТ-Центр"	шт.	4		
	Оповещатель световой "Порошок. Не входи"	БЛИК-С-24		ООО "ИРСЭТ-Центр"	шт.	4		
	Оповещатель световой "Автоматика отключена"	БЛИК-С-24		ООО "ИРСЭТ-Центр"	шт.	4		
	Оповещатель звуковой	Маяк-24-ЗМ		«Электротехника и	шт.	4		
				Автоматика»				
	Исполнительные устройства							
	Контрольно-пусковой блок	С2000-КПБ		ЗАО НВП «Болид»	шт.	4		
	Охранная сигнализация							
	Извещатель охранный магнито-контактный адресный	С2000-СМК		ЗАО НВП «Болид»	шт.	5		
	Кабели и провода							
	Кабель симметричной парной скрутки, сеч. 1х2х0,5 мм^2	КПСнг(А)-FRLS	358100	ООО«Пожтехкабель»	м	160		
		ТУ3581-001-70304115-2012						
	Кабель симметричной парной скрутки, сеч. 1х2х0,75 мм^2	КПСнг(А)-FRLS	358100	ООО«Пожтехкабель»	м	180		
		ТУ3581-001-70304115-2012						
	Кабель симметричной парной скрутки, сеч. 1х2х0,75 мм^2	КПСнг(А)-FRLS	358100	ООО«Пожтехкабель»	м	40		
		ТУ3581-001-70304115-2012						
	Кабель симметричной парной скрутки, сеч. 2х2х0,5 мм^2	КПСЭнг(А)-FRLS	358100	ООО«Пожтехкабель»	м	60		
		ТУ3581-001-70304115-2012						
	Кабеленесущие конструкции и расходные материалы							
	Кабель-канал ПВХ 25х16			ООО«Пожтехкабель»	м	405		
	Жесткая гладкая труба из нераспространяющего горение			«ДКС»	м	5		
	ПВХ Ø 40							
	Коробка ответвительная низковольтная	КРН-4/1		ООО«Пожтехкабель»	шт.	20		

Взам.инв.№

Дата и подпись

Инв.№ подл.

Позиция	Наименование и техническая характеристика	Тип, марка, обозначение документа, опросного листа	Код продукции	Поставщик	Единица измерения	Количество	Масса единицы, кг	Примечание
	Разное							
	Контактор Touch Memory, накладной	JSB KTMn-11		JSB-Systems	шт.	4		
	Модуль порошкового пожаротушения	Буран-2,5		Эпотос	шт.	29		в т.ч. 8 резерв
	Ключ Touch Memory			Dallas	шт.	10		

Взам.инв.№

Дата и подпись

Инв.№ подл.

Изм.	Код уч	Лист	№ док	Подпись	Дата

№11-10-2020.АПТ ,АПС,СОУЭ

Лист 3